TOOTENIMETUS	SOODUS	HIND
Ð?Ð°Ð¿Ð¾Ñ?Ð½Ð°Ñ• Ð¿Ð»Ð°Ð½ÐºÐ° ABLOY LP780 Fe/ZL	22.44 ?	22.44 ?

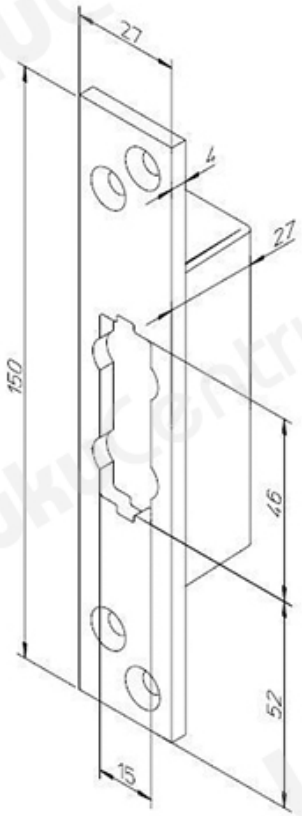

LukuCentrum