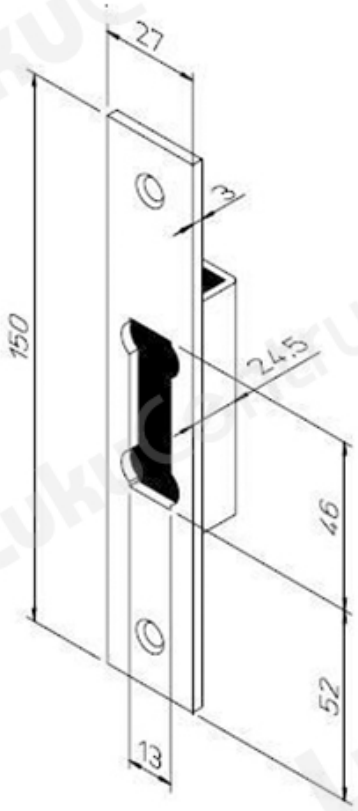TOOTENIMETUS	SOODUS	HIND
Ð?Ð°Ð¿Ð¾Ñ?Ð½Ð°Ñ• Ð¿Ð»Ð°Ð½Ð°ÐºÐ° ABLOY 0036 Fe/ZL	6.27 ?	6.27 ?