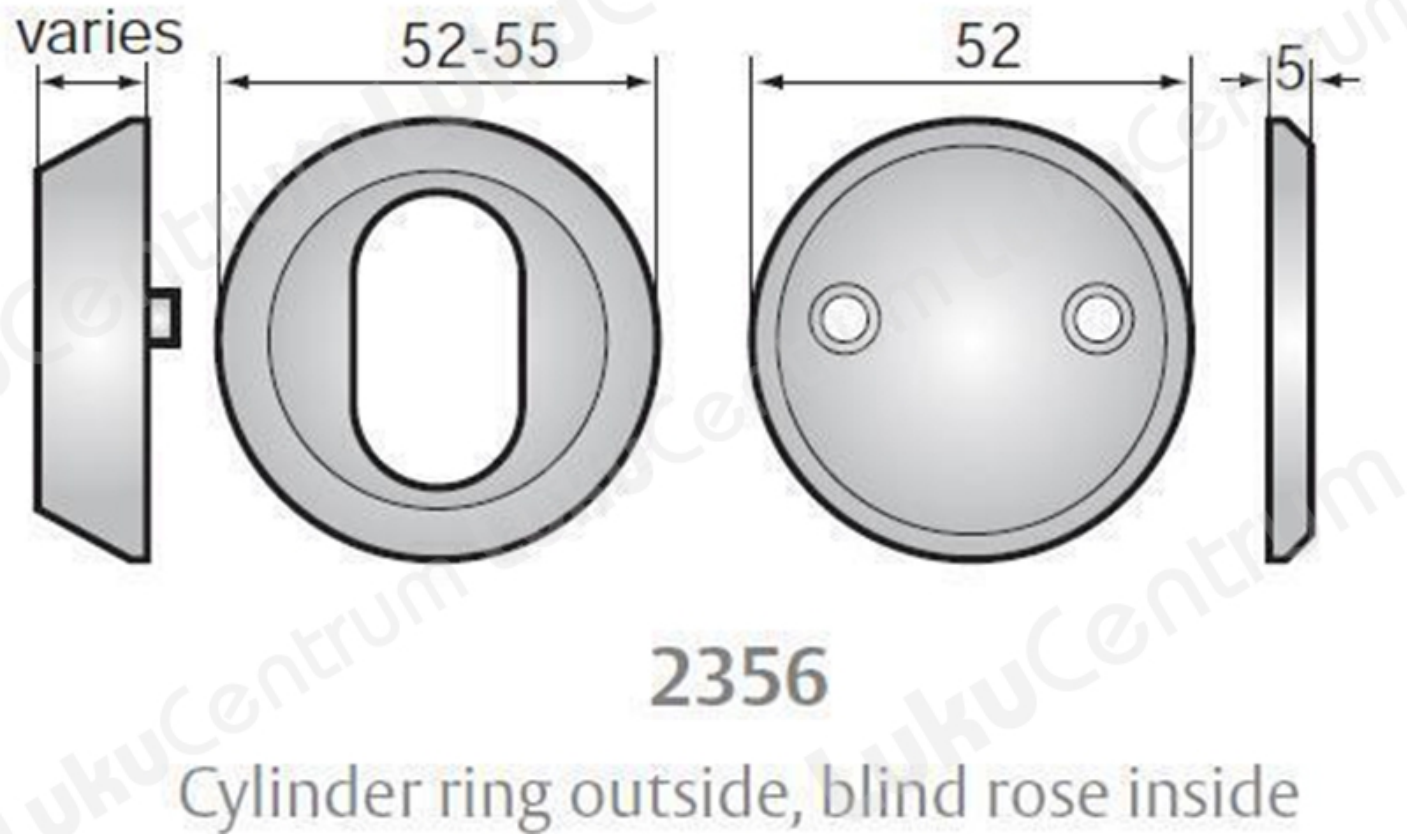TOOTENIMETUS	SOODUS	HIND
ÐºÐ¾Ð¼Ð¿Ð»ÐµÐºÑ? Ð½Ð°ÐºÐ»Ð°Ð´Ð¾Ð´ ASSA 2356-18 Ð¼Ð¼ ÐºÐ¾Ð»Ñ?Ñ?Ð¾ (Ð±Ð»ÐµÑ•Ñ?Ñ•Ñ?Ð¸Ð¹ Ñ Ñ?Ð¾Ð¼)	42.28 ?	52.85 ?
ÐºÐ¾Ð¼Ð¿Ð»ÐµÐºÑ? Ð½Ð°ÐºÐ»Ð°Ð´Ð¾Ð´ ASSA 2356-18 Ð¼Ð¼ ÐºÐ¾Ð»Ñ?Ñ?Ð¾ (Ð¼Ð°Ñ?Ð¾Ð²Ñ?Ð¹ Ñ Ñ?Ð¾Ð¼)	54.25 ?	67.81 ?
ÐºÐ¾Ð¼Ð¿Ð»ÐµÐºÑ? Ð½Ð°ÐºÐ»Ð°Ð´Ð¾Ð´ ASSA 2356-18 Ð¼Ð¼ ÐºÐ¾Ð»Ñ?Ñ?Ð¾ (Ð¿Ð¾Ð»Ð¸Ñ?Ð¾Ð²Ð°Ð½Ð½Ð°Ñ• Ð»Ð°Ñ?Ñ?Ð½Ñ?)	54.25 ?	67.81 ?
ÐºÐ¾Ð¼Ð¿Ð»ÐµÐºÑ? Ð½Ð°ÐºÐ»Ð°Ð´Ð¾Ð´ ASSA 2356-18 Ð¼Ð¼ ÐºÐ¾Ð»Ñ?Ñ?Ð¾ (Ð¼Ð°Ñ?Ð¾Ð²Ð°Ñ• Ð»Ð°Ñ?Ñ?Ð½Ñ?)	54.25 ?	67.81 ?
ÐºÐ¾Ð¼Ð¿Ð»ÐµÐºÑ? Ð½Ð°ÐºÐ»Ð°Ð´Ð¾Ð´ ASSA 2356-18 Ð¼Ð¼ ÐºÐ¾Ð»Ñ?Ñ?Ð¾ (Ñ?Ñ?Ñ?Ð½Ñ?Ð¹/mirus)		0.00 ?