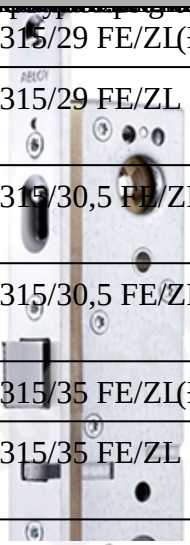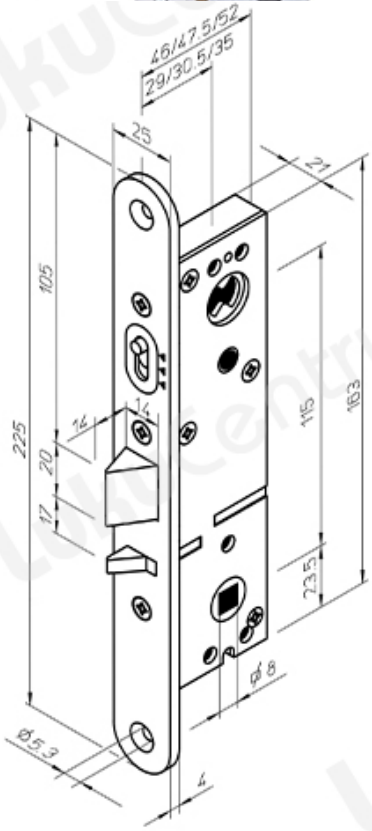TOOTENIMETUS	SOODUS	HIND
Ð?Ð¾Ñ?Ð¿Ñ?Ñ• Ð·Ð°Ð¼Ðºð° ABLOY LE315/29 FE/ZL(Ð»ÐµÐ²Ð°Ñ•)		241.11 ?
Ð?Ð¾Ñ?Ð¿Ñ?Ñ• Ð·Ð°Ð¼Ðºð° ABLOY LE315/29 FE/ZL (Ð¿Ñ?Ð°Ð²Ð°Ñ•)		241.11 ?
Ð?Ð¾Ñ?Ð¿Ñ?Ñ• Ð·Ð°Ð¼Ðºð° ABLOY LE315/30,5 FE/ZL (Ð»ÐµÐ²Ð°Ñ•)		241.11 ?
Ð?Ð¾Ñ?Ð¿Ñ?Ñ• Ð·Ð°Ð¼Ðºð° ABLOY LE315/30,5 FE/ZL (Ð¿Ñ?Ð°Ð²Ð°Ñ•)		241.11 ?
Ð?Ð¾Ñ?Ð¿Ñ?Ñ• Ð·Ð°Ð¼Ðºð° ABLOY LE315/35 FE/ZL(Ð»ÐµÐ²Ð°Ñ•)		241.11 ?
Ð?Ð¾Ñ?Ð¿Ñ?Ñ• Ð·Ð°Ð¼Ðºð° ABLOY LE315/35 FE/ZL (Ð¿Ñ?Ð°Ð²Ð°Ñ•)		241.11 ?