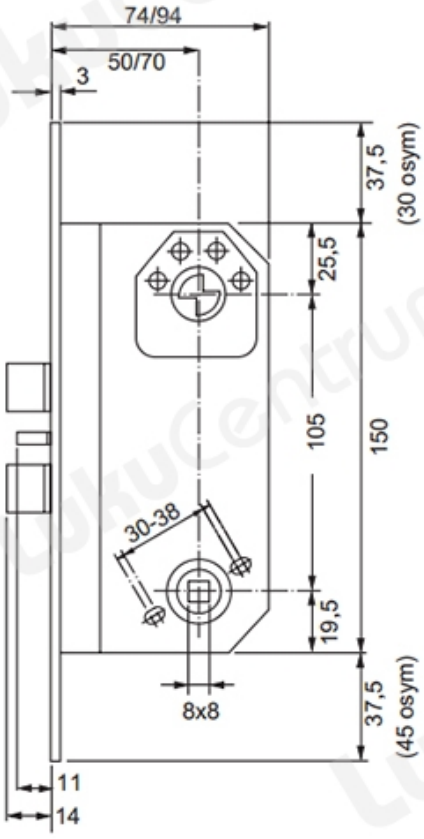TOOTENIMETUS	SOODUS	HIND
Ð?Ð¾Ñ?Ð¿Ñ?Ñ• Ð·Ð°Ð¼Ð°Ð° ASSA 562	93.26 ?	106.58 ?