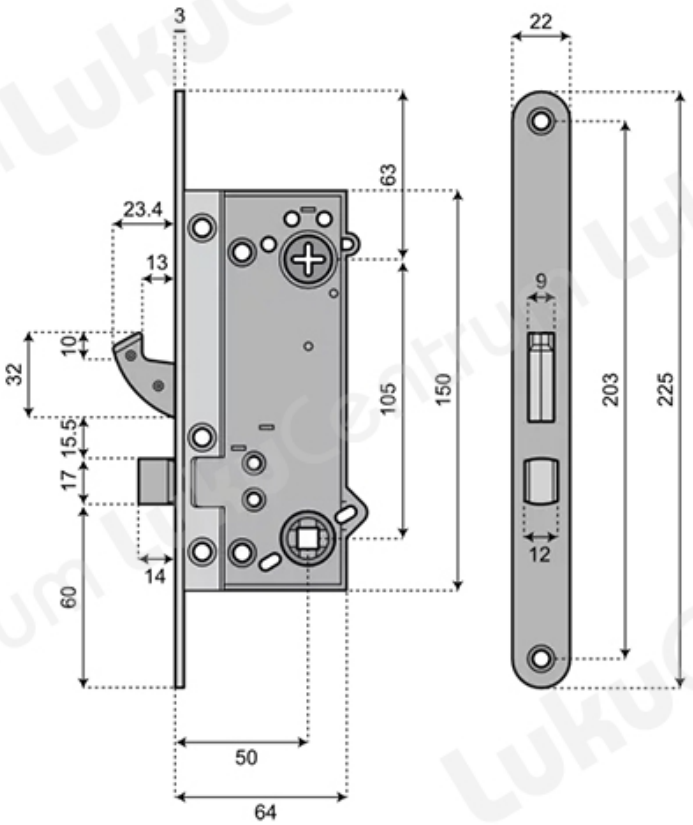TOOTENIMETUS	SOODUS	HIND
Ð?Ð¾Ñ?Ð¿Ñ?Ñ• Ð·Ð°Ð¼Ðº Ð° ASSA 410/50 Fe/ZL (Ð»ÐµÐ²Ð°Ñ•)	84.89 ?	97.01 ?
Ð?Ð¾Ñ?Ð¿Ñ?Ñ• Ð·Ð°Ð¼Ðº Ð° ASSA 410/50 Fe/ZL (Ð¿Ñ?Ð°Ð²Ð°Ñ•)	84.89 ?	97.01 ?