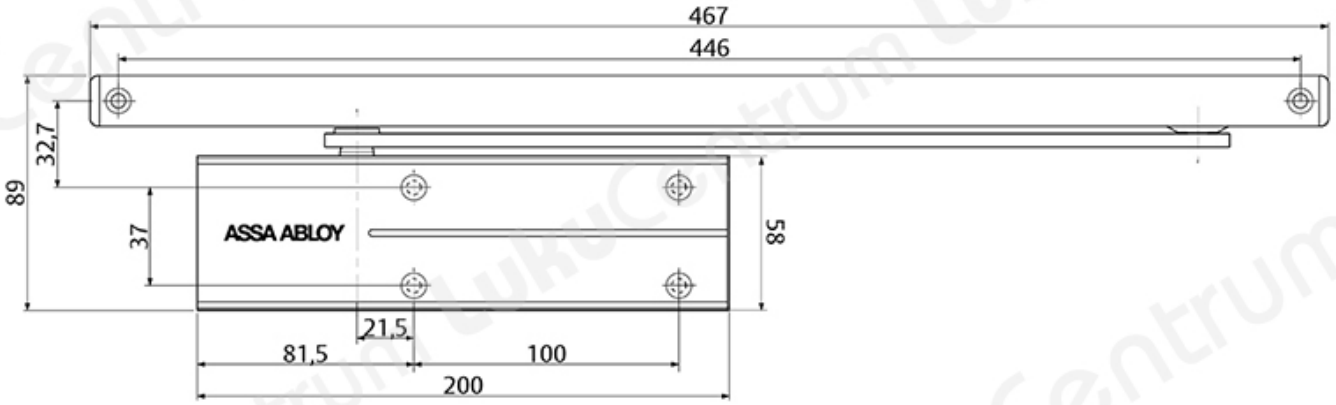TOOTENIMETUS	SOODUS	HIND
Ð?Ð²ÐµÑ?Ð½Ð¾Ð¹ Ð´Ð¾Ð²Ð¾Ð´Ñ?Ð¸Ðº Ñ• Ð½Ð¾Ð¶Ð½Ð¸Ñ?Ð½Ð¾Ð¹ Ñ?Ñ?Ñ?ÐºÐ¾Ð¹ ASSA ABLOY DC140 (EN 2-5, Ñ•ÐµÑ?ÐµÐ±Ñ?Ð¸Ñ•Ñ?Ñ?Ð¹)		112.44 ?
Ð?Ð²ÐµÑ?Ð½Ð¾Ð¹ Ð´Ð¾Ð²Ð¾Ð´Ñ?Ð¸Ðº Ñ• Ð½Ð¾Ð¶Ð½Ð¸Ñ?Ð½Ð¾Ð¹ Ñ?Ñ?Ñ?ÐºÐ¾Ð¹ ASSA ABLOY DC140 (EN 2-5, Ð±ÐµÐ»Ñ?Ð¹)		117.49 ?
Ð?Ð²ÐµÑ?Ð½Ð¾Ð¹ Ð´Ð¾Ð²Ð¾Ð´Ñ?Ð¸Ðº Ñ• Ð½Ð¾Ð¶Ð½Ð¸Ñ?Ð½Ð¾Ð¹ Ñ?Ñ?Ñ?ÐºÐ¾Ð¹ ASSA ABLOY DC140 (EN 2-5, Ñ?Ñ?Ñ?Ð½Ñ?Ð¹)		117.49 ?