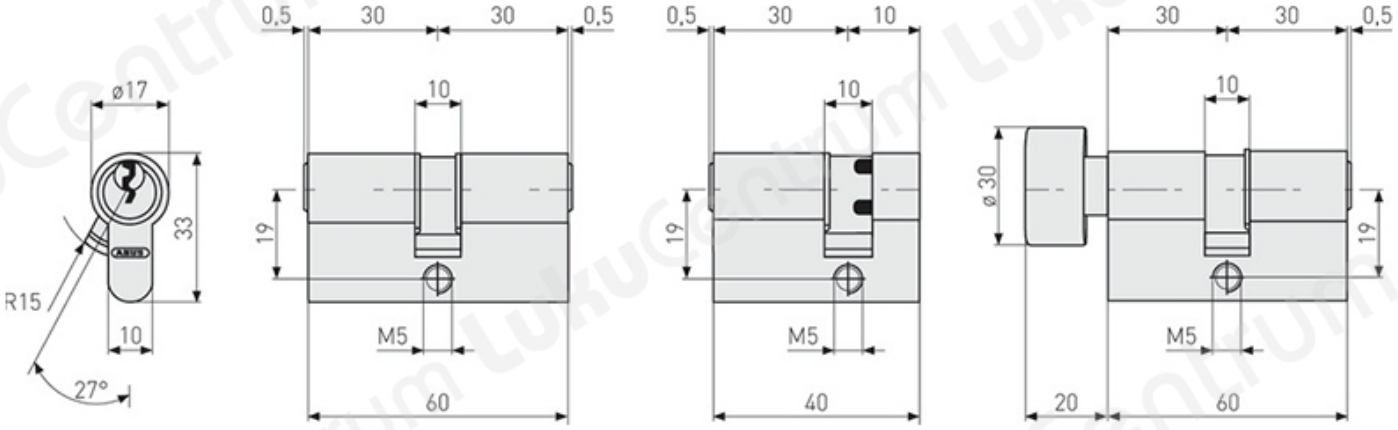TOOTENIMETUS	SOODUS	HIND
EURO Ñ?Ð¸Ð»Ð¸Ð½Ð´Ñ? ABUS KE50N 30/40 (Ð½Ð¸ÐºÐµÐ»Ñ?, 3 ÐºÐ»Ñ?Ñ?Ð°Ð¼Ð¸, Ñ• Ð¾Ð²Ð°Ð»Ñ?Ð½Ð¾Ð¹ ÐºÐ½Ð¿ÐºÐ¾Ð¹)		26.05 ?
EURO Ñ?Ð¸Ð»Ð¸Ð½Ð´Ñ? ABUS KE50N 35/50 (Ð½Ð¸ÐºÐµÐ»Ñ?, 3 ÐºÐ»Ñ?Ñ?Ð°Ð¼Ð¸, Ñ• Ð¾Ð²Ð°Ð»Ñ?Ð½Ð¾Ð¹ ÐºÐ½Ð¿ÐºÐ¾Ð¹)		24.63 ?
EURO Ñ?Ð¸Ð»Ð¸Ð½Ð´Ñ? ABUS KE50N 40/30 (Ð½Ð¸ÐºÐµÐ»Ñ?, 3 ÐºÐ»Ñ?Ñ?Ð°Ð¼Ð¸, Ñ• Ð¾Ð²Ð°Ð»Ñ?Ð½Ð¾Ð¹ ÐºÐ½Ð¿ÐºÐ¾Ð¹)		25.11 ?
EURO Ñ?Ð¸Ð»Ð¸Ð½Ð´Ñ? ABUS KE50N 40/40 (Ð½Ð¸ÐºÐµÐ»Ñ?, 3 ÐºÐ»Ñ?Ñ?Ð°Ð¼Ð¸, Ñ• Ð¾Ð²Ð°Ð»Ñ?Ð½Ð¾Ð¹ ÐºÐ½Ð¿ÐºÐ¾Ð¹)		25.31 ?
EURO Ñ?Ð¸Ð»Ð¸Ð½Ð´Ñ? ABUS KE50N 30/30 (Ð½Ð¸ÐºÐµÐ»Ñ?, 3 ÐºÐ»Ñ?Ñ?Ð°Ð¼Ð¸, Ñ• Ð¾Ð²Ð°Ð»Ñ?Ð½Ð¾Ð¹ ÐºÐ½Ð¿ÐºÐ¾Ð¹)		24.52 ?
EURO Ñ?Ð¸Ð»Ð¸Ð½Ð´Ñ? ABUS KE50N 35/35 (Ð½Ð¸ÐºÐµÐ»Ñ?, 3 ÐºÐ»Ñ?Ñ?Ð°Ð¼Ð¸, Ñ• Ð¾Ð²Ð°Ð»Ñ?Ð½Ð¾Ð¹ ÐºÐ½Ð¿ÐºÐ¾Ð¹)		27.21 ?