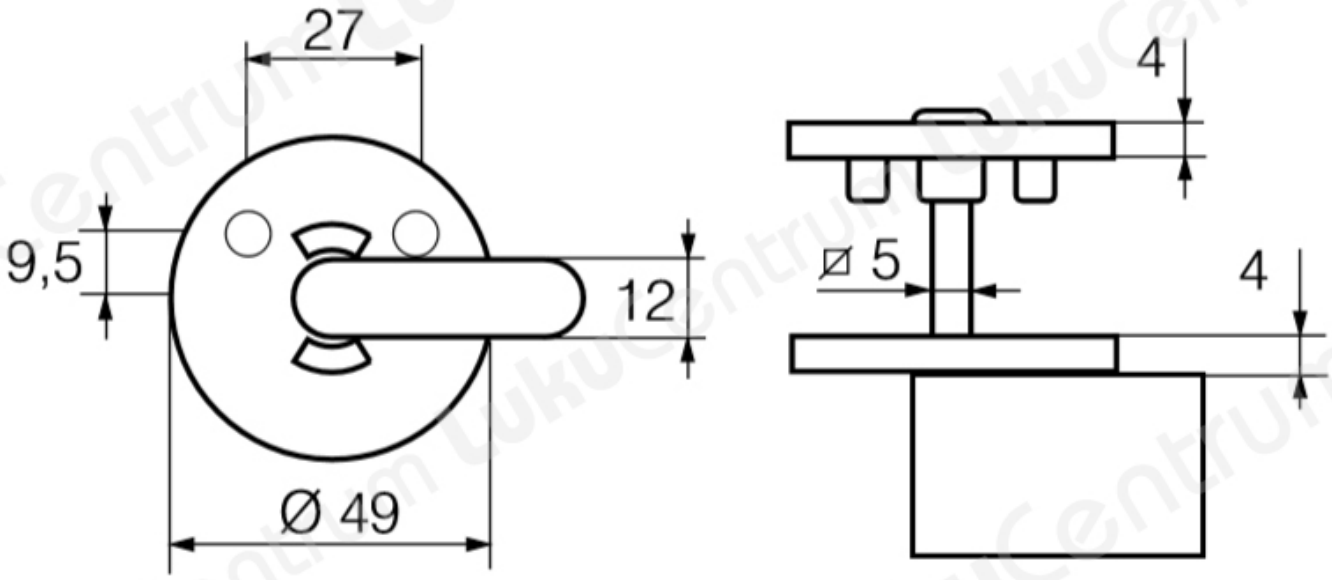TOOTENIMETUS	SOODUS	HIND
Ð?Ð¾Ð²Ð¾Ñ?Ð¾Ñ?Ð½Ð°Ñ• ÐºÐ½Ð¾Ð¿ÐºÐ° ABLOY LH0340 Al/AHO (Ð°Ð½Ð¾Ð´Ð¸Ñ?Ð¾Ð²Ð°Ð½Ð½Ñ?Ð¹ Ð°Ð»Ñ?Ð¼Ð¸Ð½Ð¸Ð¹, Ð´Ð»Ñ• Ð´Ð²ÐµÑ?ÐµÐ¹ Ñ?Ð¾Ð»Ñ?Ð¸Ð½Ð¾Ð¹ Ð´Ð¾ 40 Ð¼Ð¼)		55.77 ?
Ð?Ð¾Ð²Ð¾Ñ?Ð¾Ñ?Ð½Ð°Ñ• ÐºÐ½Ð¾Ð¿ÐºÐ° ABLOY LH0340 Al/VAL (Ð±ÐµÐ»Ñ?Ð¹ RAL 9010, Ð´Ð»Ñ• Ð´Ð²ÐµÑ?ÐµÐ¹ Ñ?Ð¾Ð»Ñ?Ð¸Ð½Ð¾Ð¹ Ð´Ð¾ 40 Ð¼Ð¼)		56.58 ?
Ð?Ð¾Ð²Ð¾Ñ?Ð¾Ñ?Ð½Ð°Ñ• ÐºÐ½Ð¾Ð¿ÐºÐ° ABLOY LH0340 Al/MU (Ñ?Ñ?Ñ?Ð½Ñ?Ð¹ RAL 9005, Ð´Ð»Ñ• Ð´Ð²ÐµÑ?ÐµÐ¹ Ñ?Ð¾Ð»Ñ?Ð¸Ð½Ð¾Ð¹ Ð´Ð¾ 40 Ð¼Ð¼)		60.33 ?
Ð?Ð¾Ð²Ð¾Ñ?Ð¾Ñ?Ð½Ð°Ñ• ÐºÐ½Ð¾Ð¿ÐºÐ° ABLOY LH0340 Al/GRA (Ð³Ñ?Ð°Ñ?Ð¸Ñ? RAL 790-M, Ð´Ð»Ñ• Ð´Ð²ÐµÑ?ÐµÐ¹ Ñ?Ð¾Ð»Ñ?Ð¸Ð½Ð¾Ð¹ Ð´Ð¾ 40 Ð¼Ð¼)		62.84 ?
Ð?Ð¾Ð²Ð¾Ñ?Ð¾Ñ?Ð½Ð°Ñ• ÐºÐ½Ð¾Ð¿ÐºÐ° ABLOY LH0340 Al/HAR (Ñ•ÐµÑ?Ñ?Ð¹ RAL 9006, Ð´Ð»Ñ• Ð´Ð²ÐµÑ?ÐµÐ¹ Ñ?Ð¾Ð»Ñ?Ð¸Ð½Ð¾Ð¹ Ð´Ð¾ 40 Ð¼Ð¼)		63.20 ?
Ð?Ð¾Ð²Ð¾Ñ?Ð¾Ñ?Ð½Ð°Ñ• ÐºÐ½Ð¾Ð¿ÐºÐ° ABLOY LH0340 L Al/AHO (Ð°Ð½Ð¾Ð´Ð¸Ñ?Ð¾Ð²Ð°Ð½Ð½Ñ?Ð¹ Ð°Ð»Ñ?Ð¼Ð¸Ð½Ð¸Ð¹, Ð´Ð»Ñ• Ð´Ð²ÐµÑ?ÐµÐ¹ Ñ?Ð¾Ð»Ñ?Ð¸Ð½Ð¾Ð¹ Ð´Ð¾ 90 Ð¼Ð¼)		58.11 ?
Ð?Ð¾Ð²Ð¾Ñ?Ð¾Ñ?Ð½Ð°Ñ• ÐºÐ½Ð¾Ð¿ÐºÐ° ABLOY LH0340 L Al/VAL (Ð±ÐµÐ»Ñ?Ð¹ RAL 9010, Ð´Ð»Ñ• Ð´Ð²ÐµÑ?ÐµÐ¹ Ñ?Ð¾Ð»Ñ?Ð¸Ð½Ð¾Ð¹ Ð´Ð¾ 90 Ð¼Ð¼)		58.34 ?