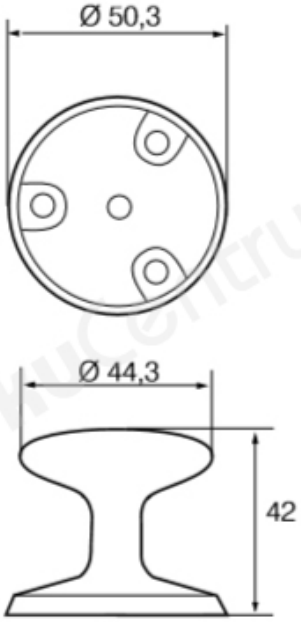TOOTENIMETUS	SOODUS	HIND
Ð?Ð½Ð¾Ð¿Ð¾Ñ?Ð½Ð°Ñ• Ñ?Ñ?Ñ?ÐºÐ° ABLOY DP116 R Ms/CR (Ð±Ð»ÐµÑ•Ñ?Ñ•Ñ?Ð¸Ð¹ Ñ Ñ?Ð¾Ð¼, Ñ?Ñ•Ñ?Ð°Ð½Ð¾Ð²ÐºÐ° Ð½Ð° Ð¿Ð¾Ð²ÐµÑ?Ñ Ð½Ð¾Ñ•Ñ?Ð¸, Ð¾Ð´Ð½Ð¾Ñ•Ñ?Ð¾Ñ?Ð¾Ð½Ð½Ð¸Ð¹)		36.54 ?
Ð?Ð½Ð¾Ð¿Ð¾Ñ?Ð½Ð°Ñ• Ñ?Ñ?Ñ?ÐºÐ° ABLOY DP116 R Ms/HCR (Ð¼Ð°Ñ?Ð¾Ð²Ñ?Ð¹ Ñ Ñ?Ð¾Ð¼, Ñ?Ñ•Ñ?Ð°Ð½Ð¾Ð²ÐºÐ° Ð½Ð° Ð¿Ð¾Ð²ÐµÑ?Ñ Ð½Ð¾Ñ•Ñ?Ð¸, Ð¾Ð´Ð½Ð¾Ñ•Ñ?Ð¾Ñ?Ð¾Ð½Ð½Ð¸Ð¹)		40.41 ?
Ð?Ð½Ð¾Ð¿Ð¾Ñ?Ð½Ð°Ñ• Ñ?Ñ?Ñ?ÐºÐ° ABLOY DP116 R Ms/KiLa (Ð¿Ð¾Ð»Ð¸Ñ?Ð¾Ð²Ð°Ð½Ð½Ñ?Ð¹ Ð»Ð°Ñ?Ñ?Ð½Ñ?, Ñ?Ñ•Ñ?Ð°Ð½Ð¾Ð²ÐºÐ° Ð½Ð° Ð¿Ð¾Ð²ÐµÑ?Ñ Ð½Ð¾Ñ•Ñ?Ð¸, Ð¾Ð´Ð½Ð¾Ñ•Ñ?Ð¾Ñ?Ð¾Ð½Ð½Ð¸Ð¹)		36.51 ?