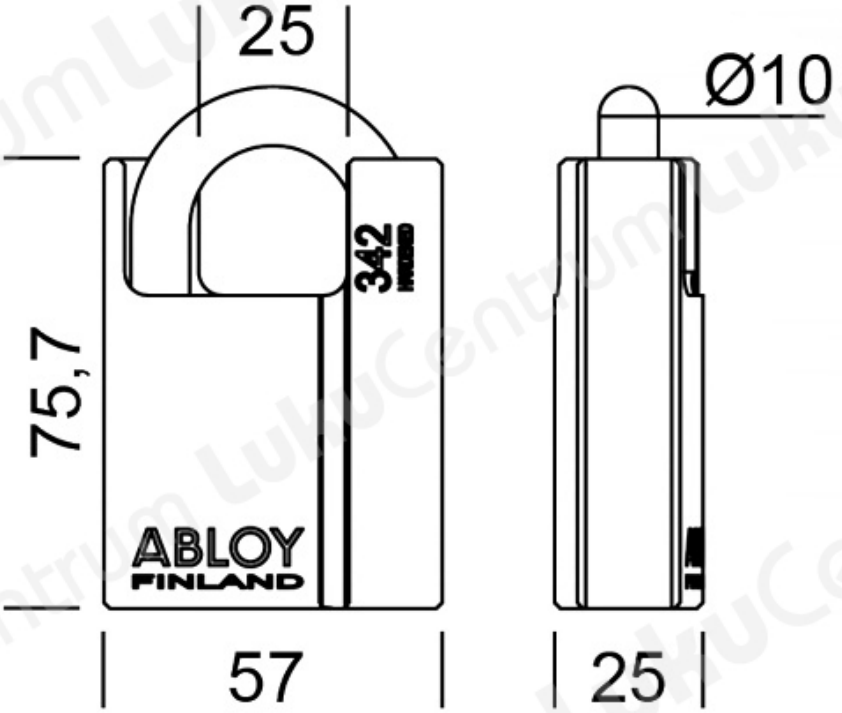| TOOTENIMETUS | SOODUS | HIND |
|---|---|---|
| Đ•Đ°Đ²ĐµÑ•Đ½Đ¾Đ¹ Đ·Đ°Đ¼Đ¾Đº ABLOY PL342/25T Protec2 (c 2 ĐºĐ»Ñ?Ñ?Đ°Đ¼Đ¸) | 187.34 ? | 214.10 ? |
| Đ•Đ°Đ²ĐµÑ•Đ½Đ¾Đ¹ Đ·Đ°Đ¼Đ¾Đº ABLOY PL342/25T Protec2 (Đ±ĐµĐ· ĐºĐ»Ñ?Ñ?ĐµĐ¹) | 140.46 ? | 160.53 ? |
| Đ•Đ°Đ²ĐµÑ•Đ½Đ¾Đ¹ Đ·Đ°Đ¼Đ¾Đº ABLOY PL342/25C Classic (c 2 ĐºĐ»Ñ?Ñ?Đ°Đ¼Đ¸) | 119.28 ? | 136.32 ? |
| Đ•Đ°Đ²ĐµÑ•Đ½Đ¾Đ¹ Đ·Đ°Đ¼Đ¾Đº ABLOY PL342/25C Classic (Đ±ĐµĐ· ĐºĐ»Ñ?Ñ?ĐµĐ¹) | 107.29 ? | 122.62 ? |
| Đ•Đ°Đ²ĐµÑ•Đ½Đ¾Đ¹ Đ·Đ°Đ¼Đ¾Đº ABLOY PL342/25B Sentry (c 2 ĐºĐ»Ñ?Ñ?Đ°Đ¼Đ¸) | 131.80 ? | 150.63 ? |
| Đ•Đ°Đ²ĐµÑ•Đ½Đ¾Đ¹ Đ·Đ°Đ¼Đ¾Đº ABLOY PL342/25N Protec (c 2 ĐºĐ»Ñ?Ñ?Đ°Đ¼Đ¸) | 176.83 ? | 0.00 ? |
| Đ•Đ°Đ²ĐµÑ•Đ½Đ¾Đ¹ Đ·Đ°Đ¼Đ¾Đº ABLOY PL342/25N Protec (Đ±ĐµĐ· ĐºĐ»Ñ?Ñ?ĐµĐ¹) | 159.89 ? | 0.00 ? |