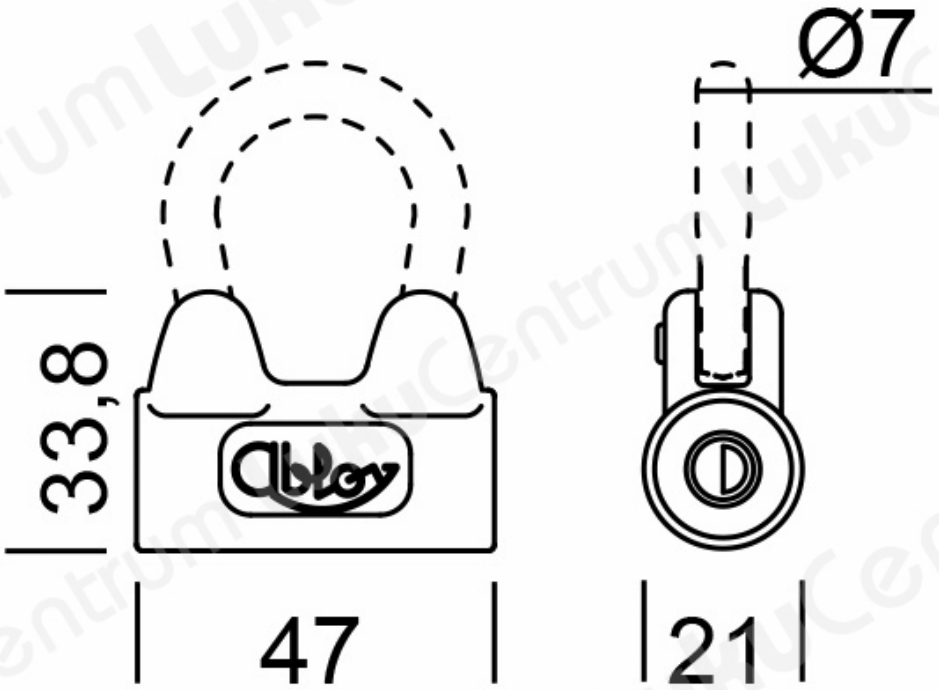TOOTENIMETUS	SOODUS	HIND
[illegible] Đ•Đ°Đ²ĐµÑ•Đ½Đ¾Đ¹ Đ·Đ°Đ¼Đ¾Đº ABLOY 3020/35C Classic (c 2 ĐºĐ»Ñ?Ñ?Đ°Đ¼Đ¸)	31.12 ?	35.56 ?