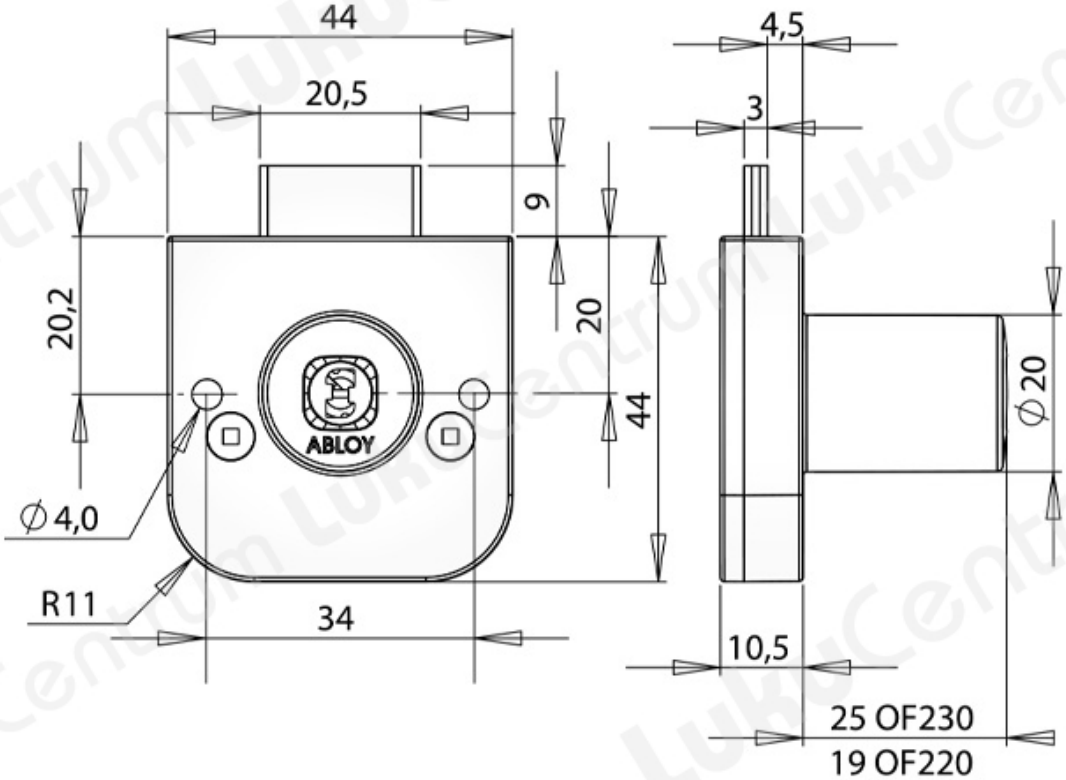TOOTENIMETUS	SOODUS	HIND
Ð?ÐµÐ±ÐµÐ»Ñ?Ð½Ñ?Ð¹ Ð·Ð°Ð¼Ð¾Ðº ABLOY OF220C Classic (с 2 ÐºÐ»Ñ?Ñ?Ð°Ð¼Ð¸)		48.30 ?
Ð?ÐµÐ±ÐµÐ»Ñ?Ð½Ñ?Ð¹ Ð·Ð°Ð¼Ð¾Ðº ABLOY OF220C Classic (Ð±ÐµÐ· ÐºÐ»Ñ?Ñ?ÐµÐ¹)		43.52 ?
Ð?ÐµÐ±ÐµÐ»Ñ?Ð½Ñ?Ð¹ Ð·Ð°Ð¼Ð¾Ðº ABLOY OF220B Sentry (с 2 ÐºÐ»Ñ?Ñ?Ð°Ð¼Ð¸)		67.99 ?