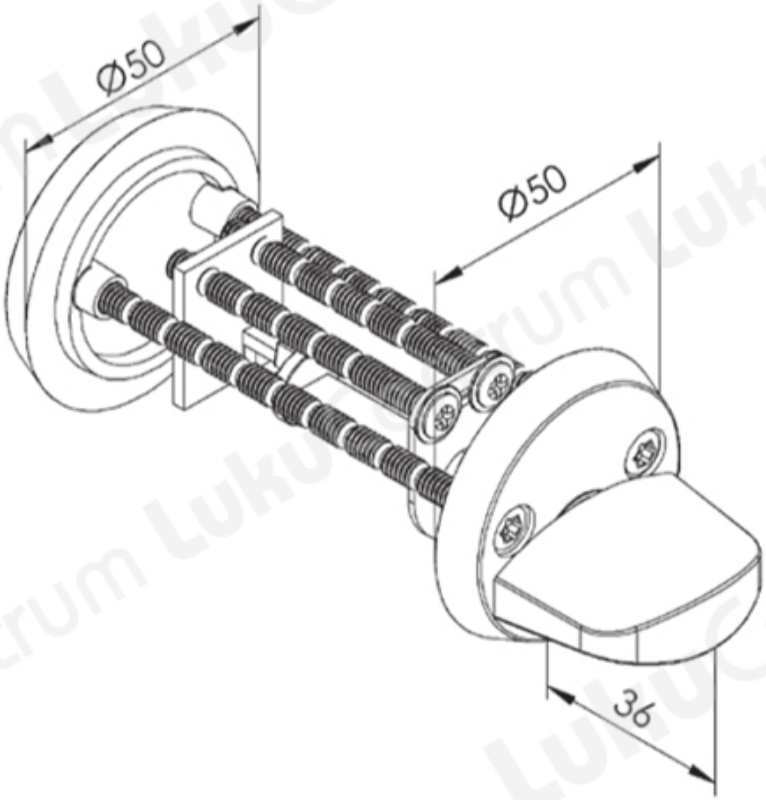TOOTENIMETUS	SOODUS	HIND
Ð?Ð¾Ð²Ð¾Ñ?Ð¾Ñ?Ð½Ð°Ñ• ÐºÐ½Ð¾Ð¿Ðº° ABLOY CH003 CR (Ð±Ð»ÐµÑ•Ñ?Ñ•Ñ?Ð¸Ð¹ Ñ Ñ?Ð¾Ð¼)		42.20 ?
Ð?Ð¾Ð²Ð¾Ñ?Ð¾Ñ?Ð½Ð°Ñ• ÐºÐ½Ð¾Ð¿Ðº° ABLOY CH003 HCR (Ð¼Ð°Ñ?Ð¾Ð²Ñ?Ð¹ Ñ Ñ?Ð¾Ð¼)		43.79 ?
Ð?Ð¾Ð²Ð¾Ñ?Ð¾Ñ?Ð½Ð°Ñ• ÐºÐ½Ð¾Ð¿Ðº° ABLOY CH003 MS/HaLa (Ð¼Ð°Ñ?Ð¾Ð²Ð°Ñ• Ð»Ð°Ñ?Ñ?Ð½Ñ?)		107.85 ?
Ð?Ð¾Ð²Ð¾Ñ?Ð¾Ñ?Ð½Ð°Ñ• ÐºÐ½Ð¾Ð¿Ðº° ABLOY CH003 NiHa (Ð¼Ð°Ñ?Ð¾Ð²Ñ?Ð¹ Ð½Ð¸ÐºÐµÐ»Ñ?)		107.85 ?
Ð?Ð¾Ð²Ð¾Ñ?Ð¾Ñ?Ð½Ð°Ñ• ÐºÐ½Ð¾Ð¿Ðº° ABLOY CH003 MU (Ñ?Ñ?Ñ?Ð½Ñ?Ð¹ RAL 9005)		107.85 ?
Ð?Ð¾Ð²Ð¾Ñ?Ð¾Ñ?Ð½Ð°Ñ• ÐºÐ½Ð¾Ð¿Ðº° ABLOY CH003 HAR (Ñ•ÐµÑ?Ñ?Ð¹ RAL 9006)		107.85 ?