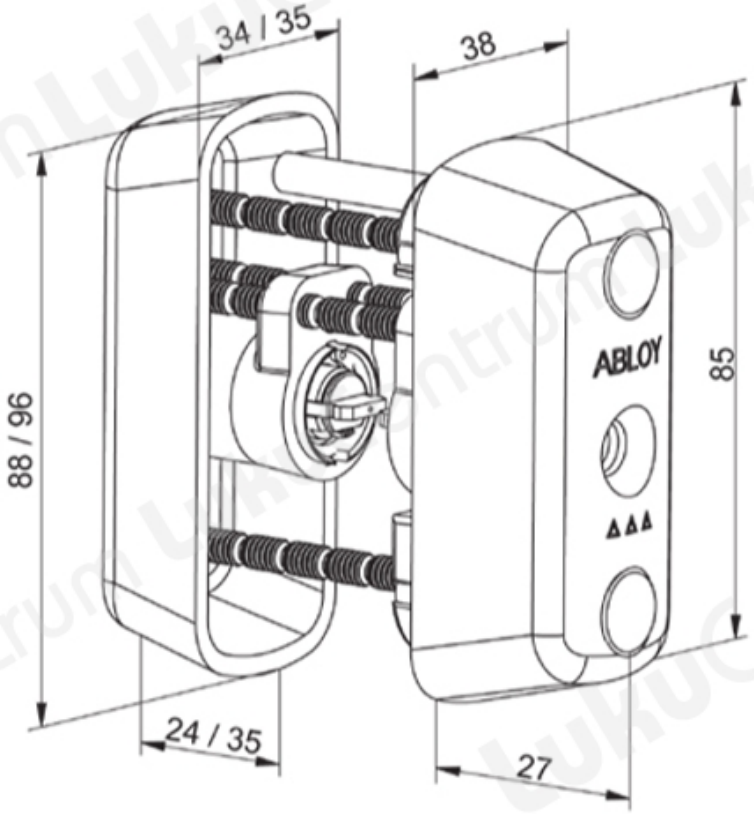TOOTENIMETUS	SOODUS	HIND
Ð¦Ð¸Ð¼Ð¼ÐµÑ?ÑŠÐ¼Ð½Ð¾Ð¹ ABLOY CY065T Protec2 CR (Ð±Ð»ÐµÑ•Ñ?Ñ•Ñ?Ð¸Ð¹ Ñ Ñ?Ð¾Ð¼, c 3 ÐºÐ»Ñ?Ñ?Ð°Ð¼Ð¸)		331.95 ?
Ð¦Ð¸Ð¼Ð¼ÐµÑ?ÑŠÐ¼Ð½Ð¾Ð¹ ABLOY CY065T Protec2 CR (Ð±Ð»ÐµÑ•Ñ?Ñ•Ñ?Ð¸Ð¹ Ñ Ñ?Ð¾Ð¼, Ð±ÐµÐ· ÐºÐ»Ñ?Ñ?ÐµÐ¹)		255.85 ?
Ð¦Ð¸Ð¼Ð¼ÐµÑ?ÑŠÐ¼Ð½Ð¾Ð¹ ABLOY CY065T Protec2 HCR (Ð¼Ð°Ñ?Ð¾Ð²Ñ?Ð¹ Ñ Ñ?Ð¾Ð¼, c 3 ÐºÐ»Ñ?Ñ?Ð°Ð¼Ð¸)		365.10 ?
Ð¦Ð¸Ð¼Ð¼ÐµÑ?ÑŠÐ¼Ð½Ð¾Ð¹ ABLOY CY065T Protec2 HCR (Ð¼Ð°Ñ?Ð¾Ð²Ñ?Ð¹ Ñ Ñ?Ð¾Ð¼, Ð±ÐµÐ· ÐºÐ»Ñ?Ñ?ÐµÐ¹)		275.40 ?
Ð¦Ð¸Ð¼Ð¼ÐµÑ?ÑŠÐ¼Ð½Ð¾Ð¹ ABLOY CY065T Protec2 NiHa (Ð¼Ð°Ñ?Ð¾Ð²Ñ?Ð¹ Ð½Ð¸ÐºÐµÐ»Ñ?, c 3 ÐºÐ»Ñ?Ñ?Ð°Ð¼Ð¸)		381.68 ?
Ð¦Ð¸Ð¼Ð¼ÐµÑ?ÑŠÐ¼Ð½Ð¾Ð¹ ABLOY CY065T Protec2 NiHa (Ð¼Ð°Ñ?Ð¾Ð²Ñ?Ð¹ Ð½Ð¸ÐºÐµÐ»Ñ?, Ð±ÐµÐ· ÐºÐ»Ñ?Ñ?ÐµÐ¹)		287.93 ?