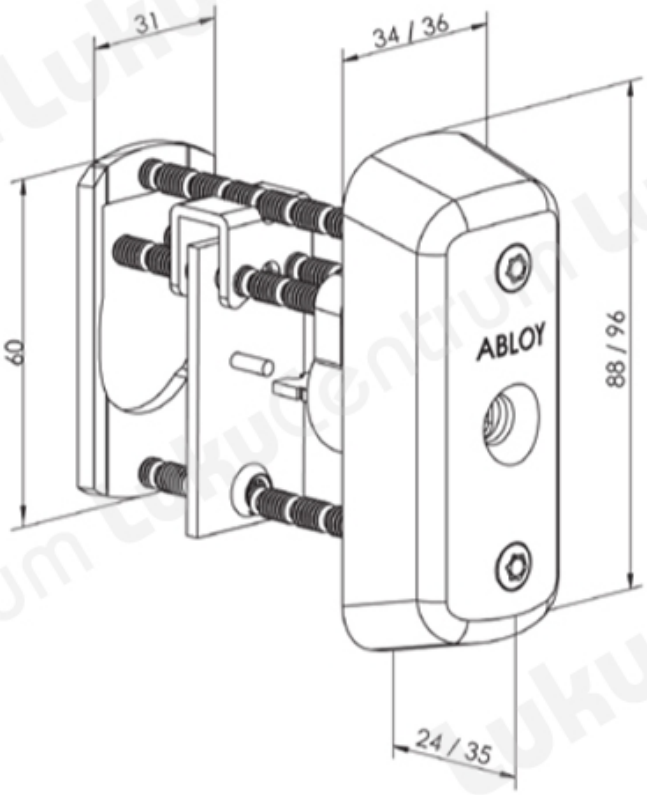TOOTENIMETUS	SOODUS	HIND
Đ¦Đ¸Đ»Đ¸Đ½Đ´Ñ? ABLOY CY064U Novel CR (Đ±Đ»ĐµÑ•Ñ?Ñ•Ñ?Đ¸Đ¹ Ñ Ñ?Đ¾Đ¼, c 3 ĐºĐ»Ñ?Ñ?Đ°Đ¼Đ¸)		135.65 ?
Đ¦Đ¸Đ»Đ¸Đ½Đ´Ñ? ABLOY CY064U Novel CR (Đ±Đ»ĐµÑ•Ñ?Ñ•Ñ?Đ¸Đ¹ Ñ Ñ?Đ¾Đ¼, Đ±ĐµĐ· ĐºĐ»Ñ?Ñ?ĐµĐ¹)		89.98 ?
Đ¦Đ¸Đ»Đ¸Đ½Đ´Ñ? ABLOY CY064U Novel HCR (Đ¼Đ°Ñ?Đ¾Đ²Ñ?Đ¹ Ñ Ñ?Đ¾Đ¼, c 3 ĐºĐ»Ñ?Ñ?Đ°Đ¼Đ¸)		151.40 ?
Đ¦Đ¸Đ»Đ¸Đ½Đ´Ñ? ABLOY CY064U Novel HCR (Đ¼Đ°Ñ?Đ¾Đ²Ñ?Đ¹ Ñ Ñ?Đ¾Đ¼, Đ±ĐµĐ· ĐºĐ»Ñ?Ñ?ĐµĐ¹)		97.97 ?
Đ¦Đ¸Đ»Đ¸Đ½Đ´Ñ? ABLOY CY064U Novel NiHa (Đ¼Đ°Ñ?Đ¾Đ²Ñ?Đ¹ Đ½Đ¸ĐºĐµĐ»Ñ?, c 3 ĐºĐ»Ñ?Ñ?Đ°Đ¼Đ¸)		157.65 ?
Đ¦Đ¸Đ»Đ¸Đ½Đ´Ñ? ABLOY CY064U Novel NiHa (Đ¼Đ°Ñ?Đ¾Đ²Ñ?Đ¹ Đ½Đ¸ĐºĐµĐ»Ñ?, Đ±ĐµĐ· ĐºĐ»Ñ?Ñ?ĐµĐ¹)		103.37 ?