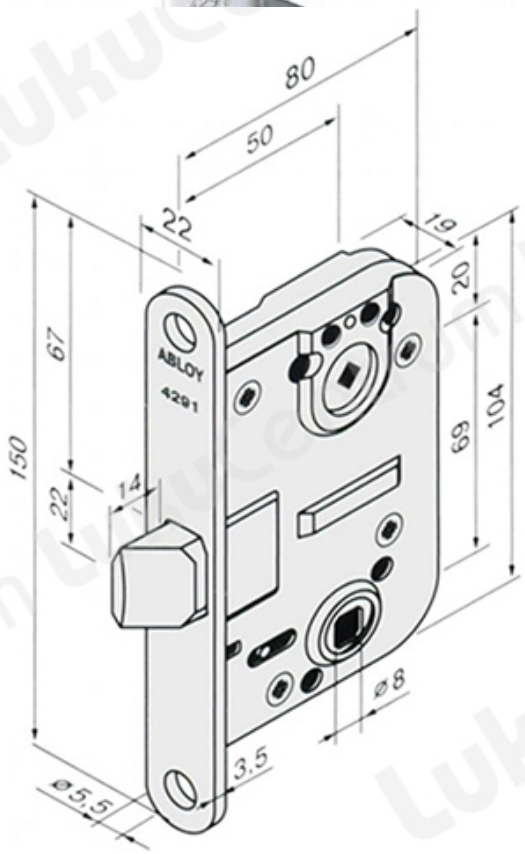TOOTENIMETUS	SOODUS	HIND
Ð?Ð¾Ñ?Ð¿Ñ?Ñ• Ð·Ð°Ð¼Ðºð° ABLOY 4291 Fe/ZL (Ð¿Ñ?Ð°Ð²Ð°Ñ•)	69.82 ?	79.79 ?
Ð?Ð¾Ñ?Ð¿Ñ?Ñ• Ð·Ð°Ð¼Ðºð° ABLOY 4291 Fe/ZL (Ð»ÐµÐ²Ð°Ñ•)	69.82 ?	79.79 ?