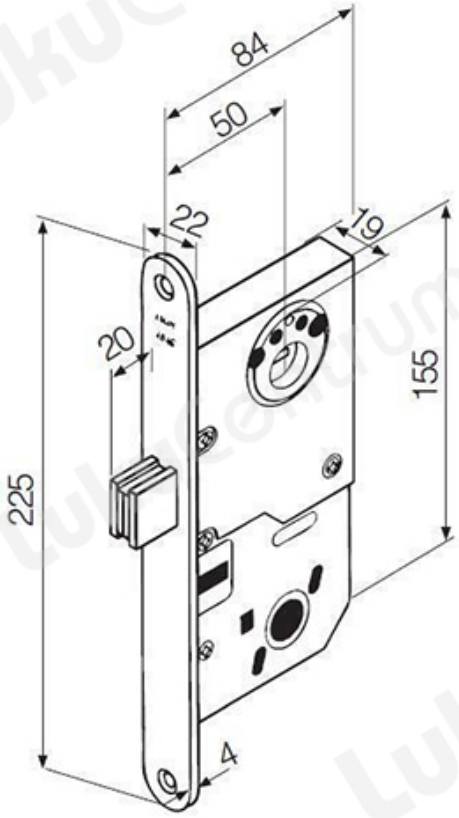TOOTENIMETUS	SOODUS	HIND
[illegible]		
Ð?Ð¾Ñ?Ð¿Ñ?Ñ• Ð·Ð°Ð¼Ð°Ð° ABLOY 4181 Fe/ZL	101.53 ?	116.03 ?