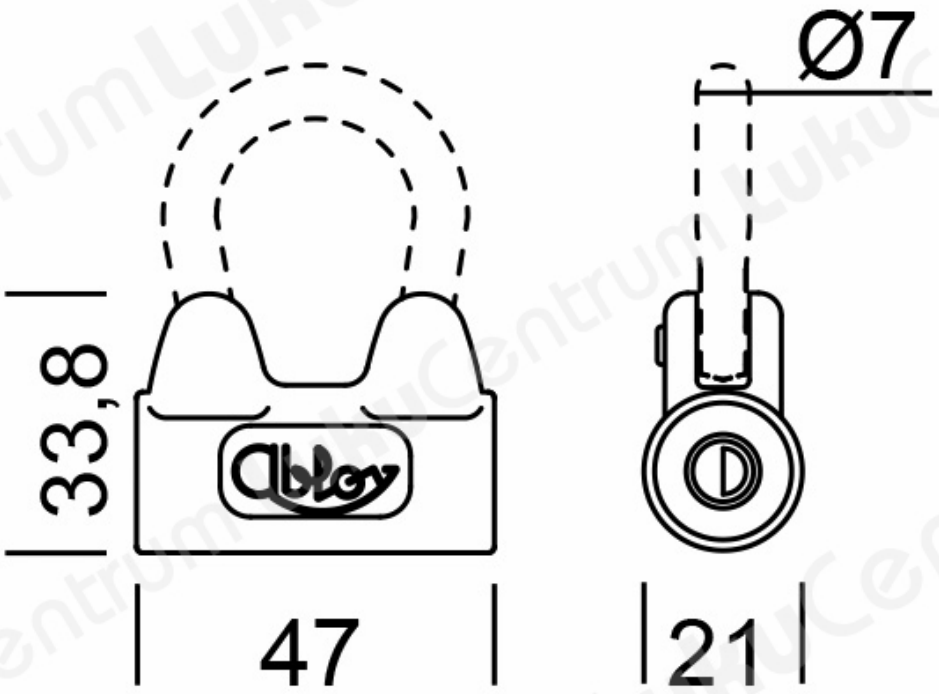TOOTENIMETUS	SOODUS	HIND
Tabalukk / ripplukk ABLOY 3021/76C Classic (2 vÃµtmega)	33.08 ?	37.81 ?