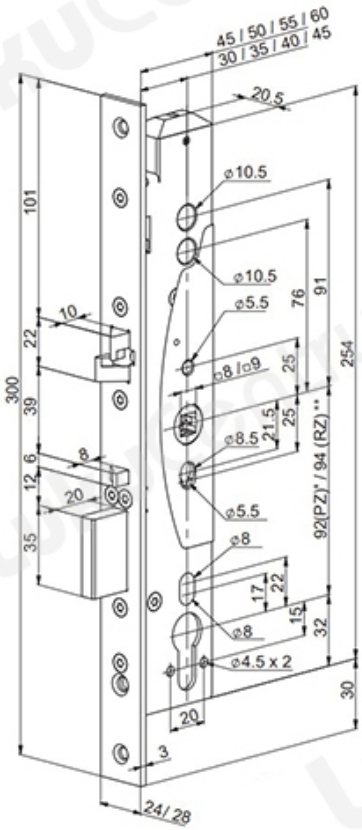TOOTENIMETUS	SOODUS	HIND
Solenoidlukk Abloy EL 461/35 (vasturauata)		711.47 ?