TOOTENIMETUS	SOODUS	HIND
Schlosslukk Abloy EL 402 kasutamisega FIA 307		379.40 ?
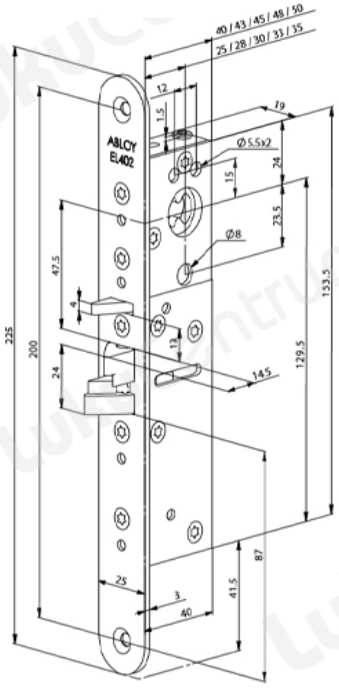
kanepoolse toimega pöörd käreks ja lahtiseks kasutamiseks ning need pakuvad kulutõhusat võimalust elektriliseks lukustamiseks. Lukke saab juhtida mitmesuguste elektrilisi impulsse genereerivate seadmetega