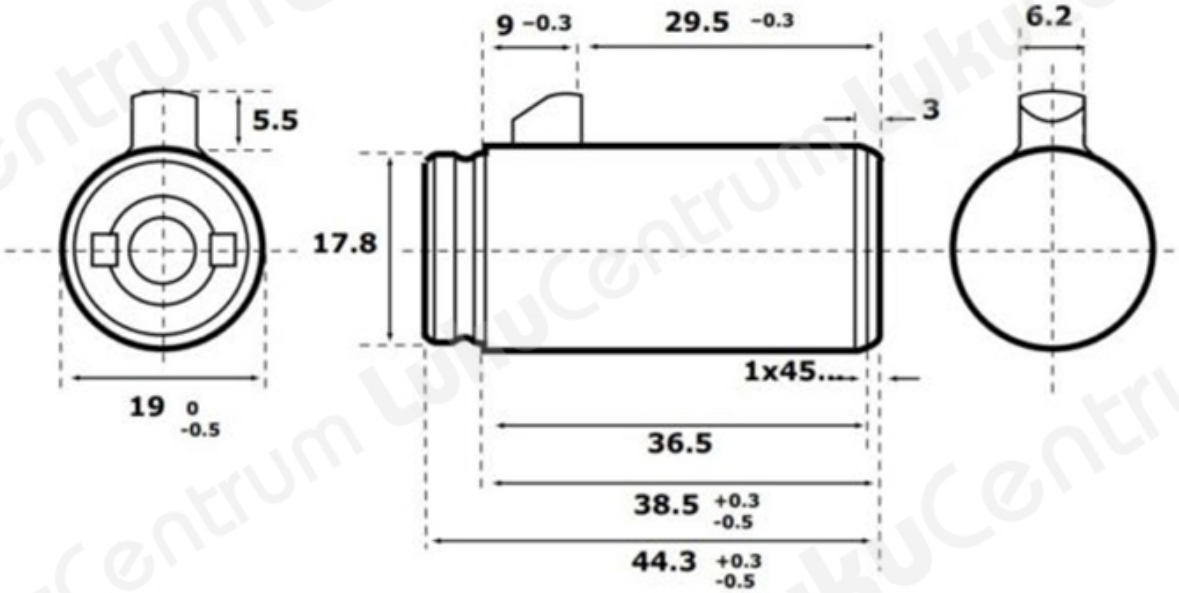TOOTENIMETUS	SOODUS	HIND
Sõidumõõdik ABLOY CL 290C Classic (2 vÃµtmega)		72.68 ?