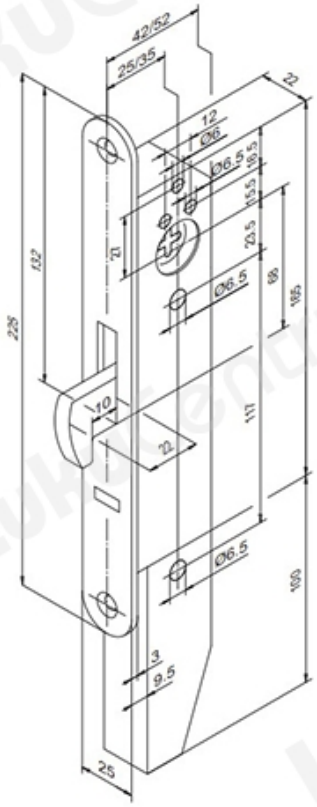TOOTENIMETUS	SOODUS	HIND
[illegible]		
Mootorlukk Abloy EL654/35 EA300 (ilma keskuseta)		1154.77 ?