TOOTENIMETUS	SOODUS	HIND
[illegible]		1396.05 ?
Mootorlukk Abloy EL495FU/35 mm (link pinge puudumise korral aktiveeritud)		1402.82 ?

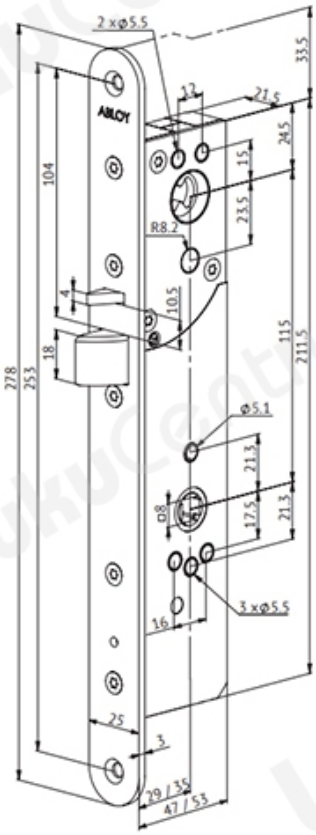

Mootorlukk Abloy EL495FU/35 mm (link pinge puudumise korral aktiveeritud) on mõeldud kasutamiseks sisetõmbamata aktiveeritud japääsu, võimalik paigaldada ka paanikapoom. Häire korral muutub sisemine link mehaaniliseks ja tulekahjuhäire või muu sisendi aktiveerumisel läheb uks lukust lahti. Avariilink töötab alati.