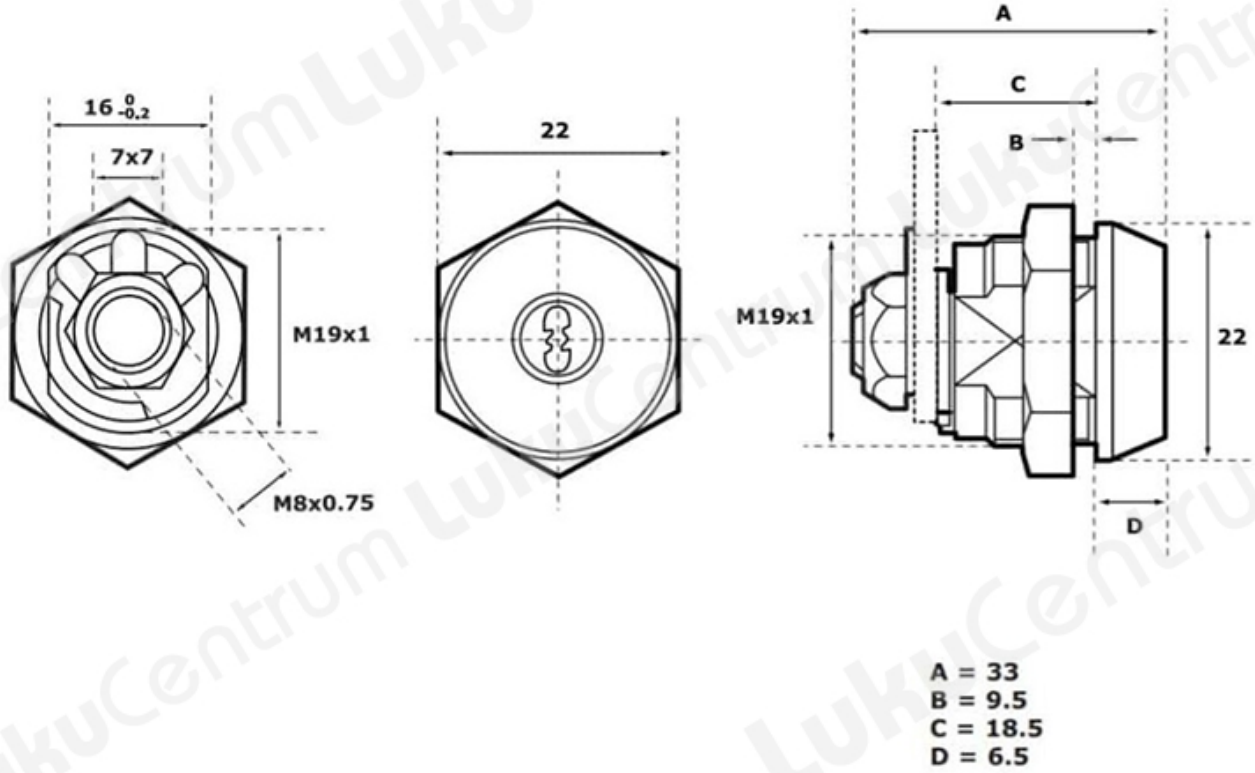TOOTENIMETUS	SOODUS	HIND
MetallmÃ¶Ã¶blilukk ABLOY CL105C Classic (2 x Äärmeline)		52.00 ?
MetallmÃ¶Ã¶blilukk ABLOY CL105C Classic (vÄÄrmeline)		42.40 ?