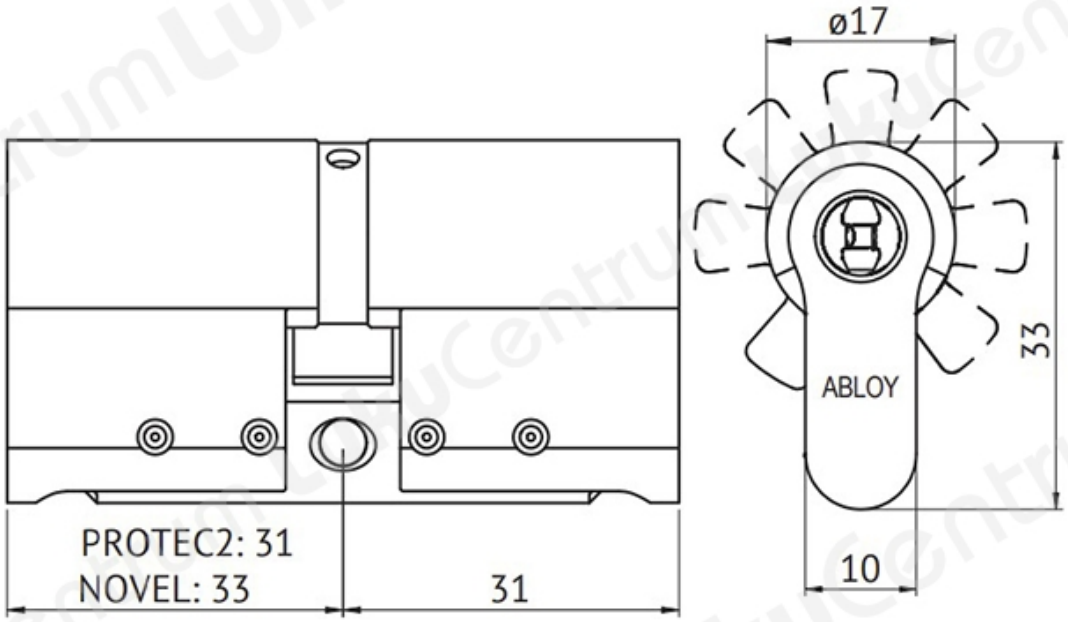TOOTENIMETUS	SOODUS	HIND
EURO lukusÃ¼damik ABLOY CY322T Protec2 CR (lÃ¤ikiv kroom, 3 vÃµtmega)		152.45 ?
EURO lukusÃ¼damik ABLOY CY322T Protec2 CR (lÃ¤ikiv kroom, vÃµtmeteta)		88.71 ?
EURO lukusÃ¼damik ABLOY CY322T Protec2 HCR (mattkroom, 3 vÃµtmega)		167.77 ?
EURO lukusÃ¼damik ABLOY CY322T Protec2 HCR (mattkroom, vÃµtmeteta)		94.12 ?
EURO lukusÃ¼damik ABLOY CY322T Protec2 Ms/KiLa (poleeritud messing, 3 vÃµtmega)		183.02 ?
EURO lukusÃ¼damik ABLOY CY322T Protec2 Ms/KiLa (poleeritud messing, vÃµtmeteta)		104.27 ?
EURO lukusÃ¼damik ABLOY CY322T Protec2 MS/HaLa (harjatud messing, 3 vÃµtmega)		183.02 ?
EURO lukusÃ¼damik ABLOY CY322T Protec2 MS/HaLa (harjatud messing, vÃµtmeteta)		104.27 ?
EURO lukusÃ¼damik ABLOY CY322T Protec2 NiHa (harjatud nikkel, 3 vÃµtmega)		169.32 ?
EURO lukusÃ¼damik ABLOY CY322T Protec2 NiHa (harjatud nikkel, vÃµtmeteta)		107.38 ?